PERFORMANCE
Serie

S6

Surround-Lautsprecher

Dieser kompakte Lautsprecher ist klein genug, um in Wandnischen zu passen. Die leistungs-starken 6-Zoll-Tieftöner entsprechen der Leistung der Hauptlautsprecher und schaffen einen 360°-immersiven Raumklang. Der Hochtöner mit Coverage-Control-Technologie strahlt direkt auf die Hörposition ab, ohne dass der Lautsprecher gekippt werden muss. Die umgekehrte Position des Horns und des Tief-Mitteltöners ermöglicht eine sanfte Kopplung und eine gleichmäßige Abdeckung im gesamten Raum. Inklusive zwei Montagehalterungen für die Wandmontage.

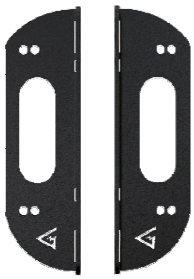

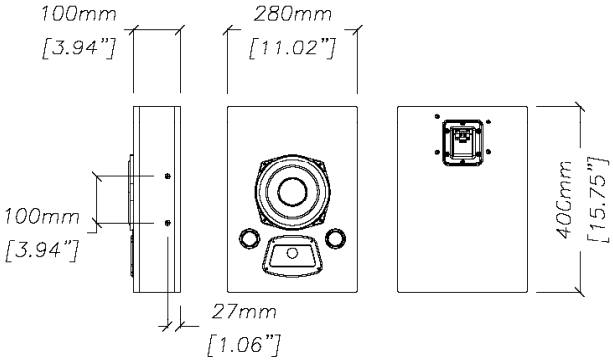

Frequenzgang (-6/+3)	90 – 18000 Hz
Max. Dauerschalldruck-pegel	114,5 dB
Empfindlichkeit (1W/1m Halbraum)	94 dB
Hochtontreiber	1-Zoll (1,50-Zoll-Schwing-spule) Titankalotte
Tief-/Mitteltieftontreiber	6-Zoll (1,75-Zoll-Schwing-spule) 3-Wellen-Lang-hubaufhängung
Winkelabdeckung	60°-90° H / +5 -35° V Abdeckungsregelung HF-Horn Senkrechte Achse um 15° nach unten geneigt
Nennimpedanz	4 Ohm / 8 Ohm / 16 OhmVersionen verfügbar
Nennleistungsaufnahme	150 W
Anschlüsse	Phönixklemmen
Abmessungen (BxHxT)	280x400x165 mm
Nettogewicht	6 kg

ANSCHLÜSSE

Verwenden Sie einen Hi-Pass-Filter oder eine Trennfrequenz für das Bass-Management, um den Tiefton-Anteil unter 90 Hz an einen Subwoofer weiterzuleiten. Dadurch vermeiden Sie einen verzerrten Klang oder gar Beschädigungen am Chassis durch zu tiefe Bassanteile.

Das Lautsprechersystem wird mit Schraubklemmen für den Anschluss der Lautsprecherkabel ausgeliefert.

SICHERHEITSHINWEISE

1. Schütten Sie keine Flüssigkeiten auf das Lautsprechersystem - dies kann zur Zerstörung der Lautsprechermembran und zu einem unansehnlichen Aussehen des Lautsprechers führen. Lassen Sie kein direktes Sonnenlicht auf die Lautsprechermembran fallen, da dies die Leistungsfähigkeit des Lautsprechers drastisch reduziert. Installieren Sie das Lautsprechersystem aus Brandschutzgründen nicht in der Nähe von offenen Flammen oder Heizelementen.
2. Verwenden Sie das Lautsprechersystem nicht mit beschädigtem SpeakerON oder Lautsprecherkabel - es besteht Stromschlag- und Brandgefahr.
3. Stellen Sie sicher, dass das Lautsprechersystem fest an der Decke, der Bühne oder der Wand (wo zutreffend) angebracht ist.
4. Treffen Sie beim Aufstellen des Lautsprechersystems auf einer abschüssigen oder rutschigen Oberfläche die notwendigen Vorkehrungen, um eine Bewegung des Lautsprechersystems aufgrund seiner Vibration zu vermeiden.
5. Das Lautsprechersystem ist in der Lage, einen erheblichen Schalldruckpegel zu erzeugen. Um dauerhafte oder vorübergehende Gehörschäden zu vermeiden, sollte eine längere Einwirkung von Schalldruckpegeln von mehr als 90 dB vermieden werden.

HERSTELLERGARANTIE

1. Mit dieser Garantie gewährleistet MAG Audio, dass alle unter der Marke MAG Theatron hergestellten Geräte bei normalem Gebrauch und normaler Wartung für die unten angegebene Zeit frei von Material-, Bauteil- und Verarbeitungsfehlern sind.

2. Alle Garantiereparaturen und -wartungen an MAG Treatron-Produkten müssen in den MAG Audio-Produktionsstätten oder durch von MAG Audio autorisiertes Personal durchgeführt werden.

3. Die Garantiezeit für alle MAG Treatron-Lautsprecher beträgt 5 Jahre ab dem Kaufdatum plus weitere 12 Monate nach erfolgter Produktregistrierung.

4. Garantie-Reparaturen oder -Wartungen werden nur durchgeführt, wenn a) das MAG Theatron Produkt von einem offiziellen MAG Audio Distributor/Händler gekauft wurde und b) die Garantiekarte mit der angegebenen Seriennummer, dem Produktionsdatum, dem Realisierungsdatum, der Unterschrift des Verkäufers und dem Stempel vorgelegt wird.

5. Die Garantie erstreckt sich nicht auf: Schäden, die durch Unfall, Missbrauch oder Nichtbeachtung der Betriebsanleitung verursacht wurden; Reparaturen, die von nicht autorisiertem Personal durchgeführt wurden; mechanische Schäden, die durch Transportunfälle und normale Abnutzung verursacht wurden.

6. Die Garantie gilt nicht für Produkte, bei denen die Seriennummer entfernt oder verändert wurde.

7. Wenn Ihr MAG Theatron Produkt repariert oder gewartet werden muss, wenden Sie sich an Ihren offiziellen MAG Audio Distributor/Händler. Bitte versenden Sie Ihr MAG Theatron Produkt nicht ohne vorherige Genehmigung.

GARANTIEKARTE

S6-IW-4 - 1 Stk.
Artikel-Nr. 00-0024666

S6-IW-8 - 1 Stk.
Artikel-Nr. 00-0024665

S6-IW-16 - 1 Stk.
Artikel-Nr. 00-0024667

Serien-Nr.

Produktions-datum

Produktions-code

Unterschrift _____

Händler-stempel:

KONTAKT

Theatron GmbH Steubenstraße 25
75172 Pforzheim DEUTSCHLAND
+49 (0) 7082 4109060
kontakt@theatron.tv

HERSTELLERGARANTIE

1. Mit dieser Garantie gewährleistet MAG Audio, dass alle unter der Marke MAG Theatron hergestellten Geräte bei normalem Gebrauch und normaler Wartung für die unten angegebene Zeit frei von Material-, Bauteil- und Verarbeitungsfehlern sind.

2. Alle Garantiereparaturen und -wartungen an MAG Treatron-Produkten müssen in den MAG Audio-Produktionsstätten oder durch von MAG Audio autorisiertes Personal durchgeführt werden.

3. Die Garantiezeit für alle MAG Treatron-Lautsprecher beträgt 5 Jahre ab dem Kaufdatum plus weitere 12 Monate nach erfolgter Produktregistrierung.

4. Garantie-Reparaturen oder -Wartungen werden nur durchgeführt, wenn a) das MAG Theatron Produkt von einem offiziellen MAG Audio Distributor/Händler gekauft wurde und b) die Garantiekarte mit der angegebenen Seriennummer, dem Produktionsdatum, dem Realisierungsdatum, der Unterschrift des Verkäufers und dem Stempel vorgelegt wird.

5. Die Garantie erstreckt sich nicht auf: Schäden, die durch Unfall, Missbrauch oder Nichtbeachtung der Betriebsanleitung verursacht wurden; Reparaturen, die von nicht autorisiertem Personal durchgeführt wurden; mechanische Schäden, die durch Transportunfälle und normale Abnutzung verursacht wurden.

6. Die Garantie gilt nicht für Produkte, bei denen die Seriennummer entfernt oder verändert wurde.

7. Wenn Ihr MAG Theatron Produkt repariert oder gewartet werden muss, wenden Sie sich an Ihren offiziellen MAG Audio Distributor/Händler. Bitte versenden Sie Ihr MAG Theatron Produkt nicht ohne vorherige Genehmigung.

GARANTIEKARTE

Serien-Nr.

Produktions-datum

Produktions-code

Unterschrift _____

Händler-stempel:

KONTAKT

Theatron GmbH Steubenstraße 25
75172 Pforzheim DEUTSCHLAND
+49 (0) 7082 4109060
kontakt@theatron.tv