CLIMATE GARDEN SYSTEM

MONITOR AUDIO®

monitoraudio.com

Großer Klang im großen Freien

Unsichtbares, wetterfestes Satelliten/Subwoofer-Design für natürlichen Hörgenuss in Gärten jeder Größe

Musikliebhaber können unsere preisgekrönte Hi-Fi-Klangqualität ab jetzt auch im Freien genießen – mit dem neuen Climate Garden System, das sich dezent in jede Gartenlandschaft einfügt und dort für eine kraftvolle und detailgetreue Musikwiedergabe sorgt.
Das kunstvoll gestaltete, praktisch nicht wahrnehmbare und wetterfeste Satelliten/Subwoofer-Konzept wurde von Monitor Audio für die Installation zwischen Büschen und Bäumen entwickelt.
Die unaufdringliche Ästhetik und der uneingeschränkte Hörgenuss sorgen in Gärten jeder Größenordnung für Luxus.
Das System besteht aus den Satellitenlautsprechern Climate CLG140 und CLG160 sowie dem Subwoofer CLG-W12. Mit bis zu zwölf Satelliten in jeder Subwoofer-Gruppe lässt es sich je nach Gartengröße um zusätzliche Satelliten- und Subwoofer-Sets erweitern.

Spitzenqualität von Grund auf

Die Satellitenlautsprecher sind robust und hochempfindlich konstruiert, um mittlere und hohe Frequenzen in Hi-Fi-Qualität mit großem Detailreichtum wiederzugeben. Ihr steifes, konisches Gehäuse aus Polymerguss ist darauf ausgelegt, extremen Temperaturen und Witterungsbedingungen zu trotzen. Es beherbergt die einzigartigen 1” (25 mm) C-CAM-Goldkuppel-Hochtöner von Monitor Audio, die koaxial mit einem 4” MMP (CLG140) oder 6” MMP (CLG160) Bass-Mitteltöner verbunden sind. Das hornförmige Gehäuse bietet eine ausgezeichnete akustische Richtwirkung im Freien, wenn es nahe dem Boden auf einer Klammer/Spike-Vorrichtung positioniert wird, die das Anschlusskabel gut getarnt im Boden verbirgt und kanalisiert. Alternativ können die CLG140 und CLG160 Bass-Mitteltöner an einem Baum, einem Pfosten, einer Wand oder einem Zaun befestigt werden. Die Gehäuse werden mit einem dauerhaften, dunkelbraunen Finish geliefert und sind lackierbar, sodass sie sich jeder Umgebung farblich anpassen.

Unterirdischer Bass

Komplettiert wird die lückenlose Frequenzwiedergabe des Climate Garden Systems mit dem passiven Subwoofer CLG-W12. Dessen firmeneigenes Bandpass-Design von Monitor Audio ist für die verborgene Installation im Boden optimiert und enthält einen intern angesteuerten 12” C-CAM-Treiber, der sich in einem wasserdichten, rotationsgeformten Polymergehäuse unter der Gartenoberfläche befindet – nur der kuppelförmige Ausgangsport des CLG-W12 ist sichtbar. Von diesem Port aus verbinden sich mächtige, spannungsvolle Bassfrequenzen mit den sauberen Mitten und Höhen der Satelliten-Lautsprecher, sodass ein satter, klarer Gartensound mit vollem Klangspektrum erzeugt wird.

Mühelose Installation mit Kettenverbindung

Der CLG-W12 kann von einem einzelnen Verstärkerkanal mit 4 Ohm angesteuert werden, wobei seine 70/100 V-Netzspannungsoption für Kabellängen über 10 m und zum Hinzufügen weiterer Subwoofer empfohlen wird. Bei dieser Konfiguration werden die Satelliten CLG140 und CLG160 kettenförmig mit dem CLG-W12 verbunden, einer nach dem anderen, bis zur empfohlenen Höchstgrenze von zwölf pro Subwoofer. Eine Systemerweiterung auf größere Gartenflächen ist ganz einfach durch Hinzufügen von Verstärkerkanälen, Subwoofern und Satelliten möglich.
Bei den einfachsten Auslegungen werden die Satelliten in einer Mono-Konfiguration mit einem Verstärkerkanal verbunden, während der andere Kanal die Subwoofer versorgt. Die Verwendung einer Endstufe mit 70/100 Volt Netzspannung und Frequenzweichen erlaubt die Anpassung der Lautstärke zwischen den Bässen und dem Mittel-/Hochtonbereich. Alternativ lässt sich das System so auslegen, dass es einen Stereobetrieb ermöglicht, indem Komponenten zur Erzeugung von Links-/Rechts-Bereichen hinzugefügt werden. Das fertig installierte Climate Garden System liefert in der vorgesehenen Umgebung eine gleichmäßige, weit offene und kontrollierte Frequenzwiedergabe von 30 Hz bis 30 kHz – besser als viele Heim-Audiosysteme! Für den Einsatz auf Terrassen oder Veranden wird der CLG-W12 in einem Pflanzkasten installiert, um die wetterfesten Lautsprecherboxen der CL-Reihe von Monitor Audio um tiefe Bassfrequenzen zu bereichern. Das eröffnet dem Installateur zusätzliche Möglichkeiten der Systemauslegung.

Der Luxus von unsichtbarem Klang mit flexiblem Design

Das neue Climate Garden System bringt den Spitzensound unserer innovativen, preisgekrönten Hi-Fi-Technologie vom Haus in jeden Bereich Ihres Gartens. Sein luxuriöses, auf Hochleistung ausgelegtes Satelliten/Subwoofer-Konzept bietet eine skalierbare und flexible Möglichkeit, Gartenflächen jeder Größenordnung um natürliche Klänge zu bereichern – und das bei perfekter Tarnung.

Warum Monitor Audio?

Wenn Sie sich für Monitor Audio entscheiden, erhalten Sie weit mehr als eine großartige Designlösung zur unsichtbaren und individuellen Installation. Unsere auf Architektur spezialisierten Konzepte machen es möglich, über 40 Jahre preisgekrönter Audiotechnik mit der vertrauten Umgebung Ihres Zuhauses zu verbinden. Sie wissen vielleicht, dass dieselben Techniker, die das elegante, bündig mit der Oberfläche abschließende Design perfektioniert haben, auch für die lebensechte Klangtreue unserer Hi-Fi-Lautsprecher verantwortlich zeichnen – eine Eigenschaft, die selbst die anspruchsvollsten Musikliebhaber der Welt begeistert. Wenn Sie sich also für Monitor Audio entscheiden, um Ihr Zuhause mit praktisch unsichtbaren Klangquellen auszustatten, sichern Sie sich die perfekte Verbindung von nahtloser Raumintegration und überragender Klangqualität. Dahinter stehen über vier Jahrzehnte Designinnovation und Spitzenplätze bei internationalen Wettbewerben. Überdies bietet keine andere Hi-Fi-Marke eine so hochentwickelte und vielfältige Palette architektonisch integrierter Lautsprecher. Spitzenleistung liegt uns in den Genen – und davon profitieren Sie jetzt und in Zukunft.

CLG140

CLG160

CLG140/CLG160 – Hauptmerkmale

- CLG140 – 4” MMP II Bass - Mittenkonus
- CLG160 – Eigens entwickelter 6” MMP II Tief-/Mitteltöner
- 25 mm C-CAM-Goldkuppel-Hochtöner – koaxial eingebaut
- Hochleistung in Spitzenqualität
- Optimiert für hohe Empfindlichkeit und breite Abstrahlung
- 70/100 V-Netzspannungsbetrieb – interner Anpassungstrafo
- Entwickelt für den Betrieb unter extremen klimatischen Bedingungen (-20 °C bis 70 °C)
- Box aus hochstabilem, stoßfestem Gusspolymer für lange Lebensdauer
- Befestigungswinkel aus Druckguss-Aluminiumlegierung
- Garden Spike inklusive – Baum- oder Pfostenmontage mit zusätzlichen Befestigungen möglich
- Zertifiziert für IP55
- Verkapseltes Kabel in Klammer und Spike für dezentes Erscheinungsbild
- Dunkelbraunes Finish zur harmonischen Anpassung an die Gartenumgebung
- Einsatzbereiche: Gärten, Themenparks und Terrassen
- Lackierbar zur Anpassung an alternative Umgebungen
- PTC-Überlastungsschutz

CLG140
(mit optionaler
Wandbefestigung
CLG-MOUNT)

CLG140
(mit optionaler
CLG-SPIKE R)

CLG-W12 – Hauptmerkmale

- Installation unterhalb der Gartenoberfläche, auf Terrassen und Vorbauten in einem entsprechend großen Pflanzkasten installierbar
- Ausgedehnter Frequenzgang bis zu 30 Hz
- 12 Subwooferbasstreiber bestehend aus C-CAM Konustechnologie und rigiden Gusschassis
- Bandpass Gehäuse liefert einen hocheffizienten und kräftigen ausgedehnten Bass
- 70/100V und 4 Ohm Anschlusszapfen für flexibles Systemdesign. Zusätzliche Einheiten können in Daisy-Chain Konfiguration hinzugefügt werden
- Robust geformtes Gehäuse: Stabil und wassergeschützt mit wenig Verbindungsstellen für höhere strukturelle Stabilität
- Zertifiziert nach Eingangsschutz-Einstufung
- Dunkelbraunes Finish passend zu Gartenfarben
- Anwendungen: Gärten, Vorbauten, Terrassen und Themenparks

CLG-W12

Technische Daten

	CLG140	CLG160	CLG-W12
Frequenzbereich (-6 dB)	100 Hz – 30 kHz	80 Hz – 30 kHz	30 Hz – 100 Hz
Empfindlichkeit (1 W bei 1 m)	88 dB	89 dB	87 dB
Impedanz (nominal)	70/100 Volt Netzspannung	70/100 Volt Netzspannung	4 Ohm oder 70/100 V Linepegel (Wahl über das Kabel)
Maximaler Schalldruck bei 1 m	104 dBA	107 dBA	110 dBA
Belastbarkeit	40 Watt (Frequenzweiche auf Minimalwert 100 Hz bei 12 dB/ Oktave eingestellt)	60 Watt (Frequenzweiche auf Minimalwert 80 Hz bei 12 dB/ Oktave eingestellt)	250 Watt
Benötigte Verstärkerleistung (effektiv)	10 – 40 Watt pro Lautsprecher	10 – 60 Watt pro Lautsprecher	100 – 250 Watt
Treiberbestückung	1 x 4” Bass-/Mitteltöner mit MMP II-Membran 1 x 25 mm C-CAM-Goldkuppel-Hochtöner, koaxial ausgerichtet	1 x 6” Bass-/Mitteltöner mit MMP II-Membran 1 x 25 mm C-CAM-Goldkuppel-Hochtöner, koaxial ausgerichtet	1 x 12” C-CAM Langhubtiefbasskonus
Frequenzweichenempfehlung (Hochpass)	100 Hz bei einem Minimum von 12 dB/Oktave (optimal: 24 dB/Oktave)	80 Hz bei einem Minimum von 12 dB/Oktave (optimal: 24 dB/Oktave)	100 Hz bei mindestens 12 dB/Oktave (optimal: 24 dB/Oktave)
Außenmaße: (Durchmesser x Tiefe)	12.998 cm x 17.5 cm	19 x 22 cm	
Schwenkwinkel der Halterung	180°	180°	
Anschluss	Verkapselter Kabelanschluss	Verkapselter Kabelanschluss	Verkapselter Kabelanschluss
Umweltschutz-Einstufung	IP55	IP55	IP54
Betriebstemperaturbereich	-20 °C BIS 70 °C	-20 °C BIS 70 °C	
Verfügbares Finish	Dunkelbraun	Dunkelbraun	Dunkelbraun
Abstrahlwinkel	60°	60°	

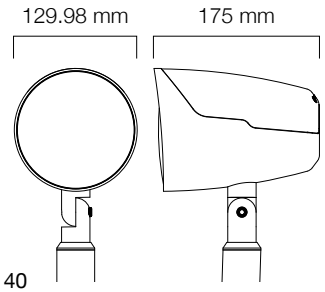

CLG140

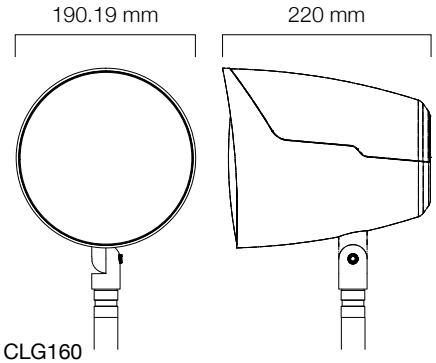

CLG160

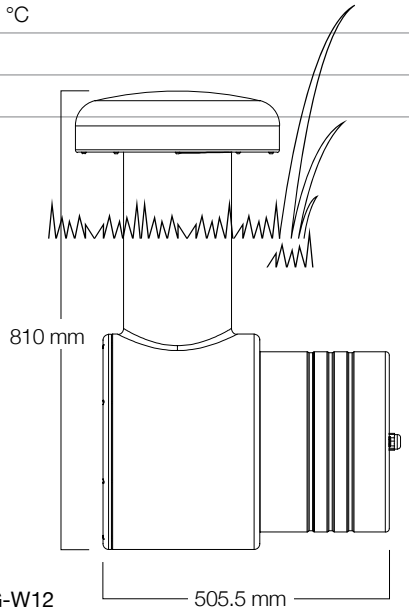

CLG-W12

Monitor Audio Ltd
24 Brook Road,
Rayleigh, Essex,
SS6 7XJ England
T. + 44 (0)1268 740580
F. + 44 (0)1268 740589
E. info@monitoraudio.co.uk